Randausbildung

Winkelstützmauer mit
Rinnenplatte 30x30x10 und Asphalt

M. 1:50

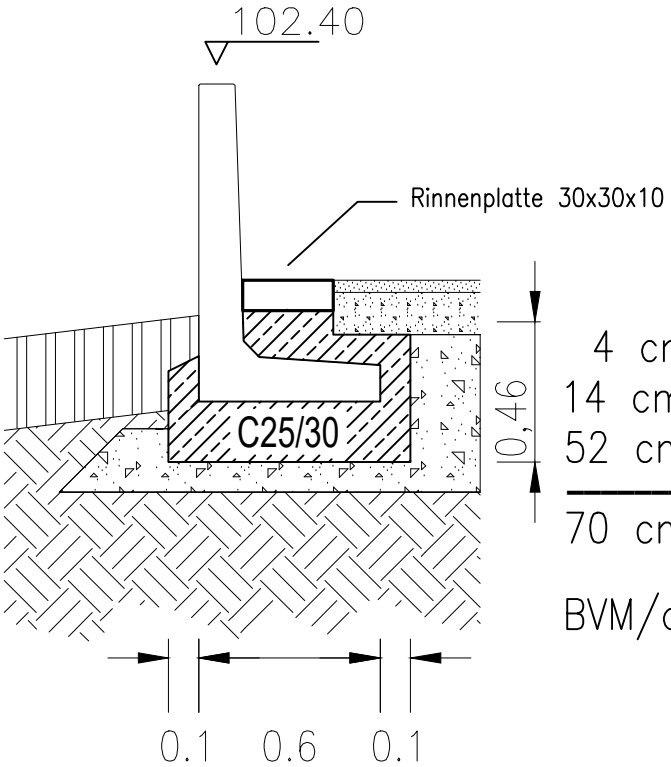

4 cm Asphaltdecke
14 cm Asphalttragschicht
52 cm Frostschutzschicht

70 cm Gesamtaufbau

BVM/anstehender Baugrund

Pflasterflächen

Oberbau nach RStO 12, Tafel 3, Zeile 1*, Bk3,2

M. 1 : 50

E_{V2} (min)

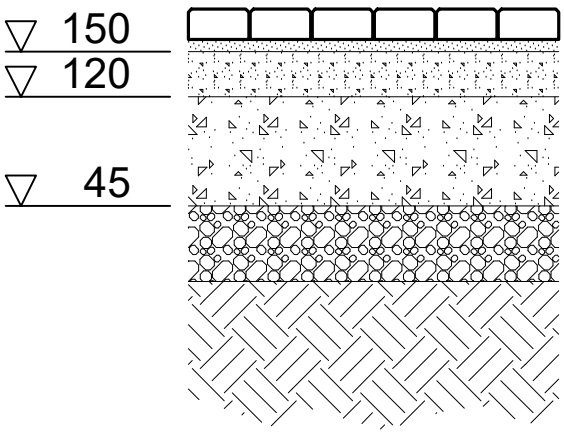

10 cm Betonpflaster
4 cm Bettung
15 cm Schottertragschicht
36 cm Frostschutzschicht

25 cm BVM 0/100

90 cm Gesamtaufbau

anstehender Baugrund

L.O.P. *Landschafts- & Objektplanung* Huxelstraße 9c 67550 Worms Tel. 06241/93991-0 Fax -18 Email: info@lop-ingenieure.de www.lop-ingenieure.de	BAUVORHABEN: Erschließung Reifen Krupp PLANINHALT: Regeldetail Pflasterflächen Oberbau	Anlage: 15 Blatt: 1 Maßstab: 1:25 Bearbeiter: UH Datum: Worms, 15.02.2016

Zuletzt gespeichert von: Hock
Speicherdatum: Donnerstag, 22. September 2016 21:44:50
Ploteinstellung: 40:1 mit LOP-Standard-Farbplot-100_250.ctb
Papierformat: ISO full bleed A4 (297.00 x 210.00 mm) Querformat
Zeichnungsname: Z:\293_Reifen-Krupp_EW-II-ERS\Planung\Erweiterung_II\LP5_Ausführung\293_LP5_Freiflächenerweiterung_2016-09.dwg [Oberbau]